SAER®
ELETTROPOMPE

MG2 65

≅ 2900 1/min

CARATTERISTICHE IDRAULICHE

HYDRAULIC FEATURES

CARACTERISTICAS HIDRAULICAS / CARACTERISTIQUES HYDRAULIQUES / HYDRAULISCHE EIGENSCHAFTEN / CARACTERÍSTICAS HIDRÁULICAS

Tipo Type Typ	P_2 kW	P_2 HP	In (A) 3~ V 400 Δ	Is/In	Q U.S.g.p.m.	0	132	154	176	198	220	242	264	286	308	330	352	396	440	484	528	572	616	660	704
					m³/h	0	30	35	40	45	50	55	60	65	70	75	80	90	100	110	120	130	140	150	160
					l/min	0	500	583	667	750	833	917	1000	1083	1167	1250	1333	1500	1667	1833	2000	2167	2333	2500	2666
MG2 65-125B	5,5	7,5	10,3	8,6	H (m)	21,5	21	21	20,9	20,9	20,8	20,7	20,5	20	19,9	19	18,1	16,4	14						
MG2 65-125A	7,5	10	14,7	8,3		26,5	26	26	25,9	25,9	25,8	25,7	25,6	25,4	25	24,5	24	22	19,4	17					
MG2 65-160C	9,2	12,5	17,1	8,6		32,8	32,3	31,8	31,6	31,2	30,8	30,6	30,1	29,3	28,7	27,8	27,1	25,2	23,1	20,3					
MG2 65-160B	11	15	20	6,3		39,3	38,8	38,6	38,3	38	37,8	37,5	37	36,7	36,2	35,8	35	33,5	31,6	29,2					
MG2 65-160A	15	20	26,8	6,6		43	43	42,8	42,7	42,5	42,3	41,9	41,7	41,4	40,8	40,4	39,7	38,2	36,2	33,5	30	28			
MG2 65-200C	15	20	26,8	6,6		43					42	41,6	41	40,5	39,8	39	38	35,9	33	31	27	23			
MG2 65-200B	18,5	25	34,2	8,2		48					47,9	47,3	47	46,9	46,2	45,8	45	42,8	40	36,9	33	30	25		
MG2 65-200A	22	30	40	8,5		55					55,1	55	54,9	54,2	54	53,5	53	51,5	49,5	47	44,2	41	35		
MG2 65-200NC	18,5	25	34,2	8,2		44,3			46,2	45,9	45,4	45	44	43,1	42,1	41,1	39,9	37,8	35,3	32,4	29,5	25,8	21,4		
MG2 65-200NB	22	30	40	8,5		50,7			53,6	53,6	53,6	53	52,9	52,3	51,6	50,8	50	48,3	46,4	44,3	41,7	38,5	35,3	31,3	27,5
MG2 65-250NC	22	30	40	8,7		68,2					68,8	68,5	68	67,5	67	66,3	65,3	63,8	62,8						
MG2 65-250NB	30	40	54,2	7,3		76					75	74,7	74,4	74	73,5	73	72,5	72	69	67	63,5				
MG2 65-250NA	37	50	64,6	7,3		89					89,5	89,2	89	88,5	88	87	86,5	85	84	82	79,5	76			

Curve di prestazione pag. 71 / *Performances Curves pag. 71 / Curvas de rendimiento pag. 71 / Courbes de performances pag. 71 / Leistungskurven pag. 71 / Curvas de rendimento pag. 71*

DIMENSIONI E PESI

DIMENSIONS AND WEIGHT / DIMENSIONES Y PESOS / DIMENSIONS ET POIDS / ABMESSUNGEN UND GEWICHTE / DIMENSÕES E PESO

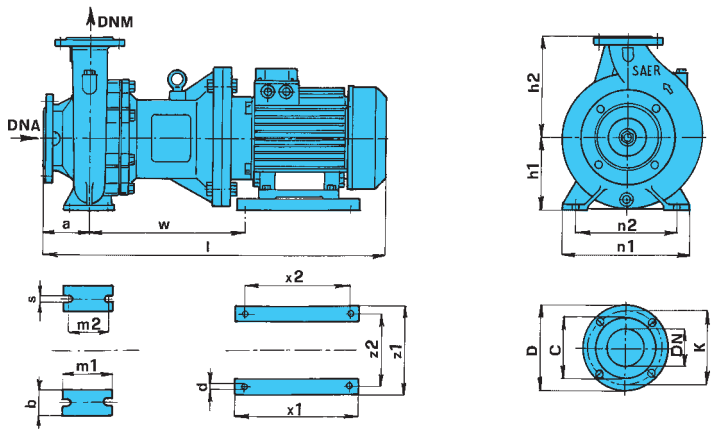

Tipo Type Typ	DNA	DNM	l	a	m1	m2	n1	n2	h1	h2	s	b	w	x1	x2	z1	z2	d	kg
MG2 65-125 B	80	65	750	100	125	95	280	212	160	180	14	65	279	320	280	261	216	13X4	81,5
MG2 65-125 A	80	65	750	100	125	95	280	212	160	180	14	65	279	320	280	261	216	13X4	85,5
MG2 65-160 C	80	65	781	100	125	95	280	212	160	200	14	65	304	320	280	261	216	13X4	96
MG2 65-160 B	80	65	860	100	125	95	280	212	160	200	14	65	408	250	210	292	254	14X4	112,5
MG2 65-160 A	80	65	860	100	125	95	280	212	160	200	14	65	408	250	210	292	254	14X4	123
MG2 65-200 C	80	65	860	100	125	95	320	250	180	225	14	65	328	410	370	319	254	14X4	129
MG2 65-200 B	80	65	940	100	125	95	320	250	180	225	14	65	350	410	370	319	254	14X4	151,5
MG2 65-200 A	80	65	994	100	125	95	320	250	180	225	14	65	435	320	241	350	279	14X4	175
MG2 65-200 NC	80	65	940	100	125	95	320	250	180	225	14	65	350	410	370	319	254	14X4	151,5
MG2 65-200 NB	80	65	994	100	125	95	320	250	180	225	14	65	435	320	241	350	279	14X4	175
MG2 65-250 NC	80	65	1029	100	160	120	360	280	200	250	18	80	412	410	370	350	279	14X4	188,5
MG2 65-250 NB	80	65	1089	100	160	120	360	280	200	250	18	80	482	365	305	395	318	18X4	223,5
MG2 65-250 NA	80	65	1089	100	160	120	360	280	200	250	18	80	482	365	305	395	318	18X4	244

DNA					
D	K	C	DN	*Fori • Holes Agujeros • Trous Löcher • Furos ø	n°
200	160	138	80	19	4

DNM					
D	K	C	DN	*Fori • Holes Agujeros • Trous Löcher • Furos ø	n°
185	145	122	65	19	4*

* A richiesta n° 8
Upon request n° 8